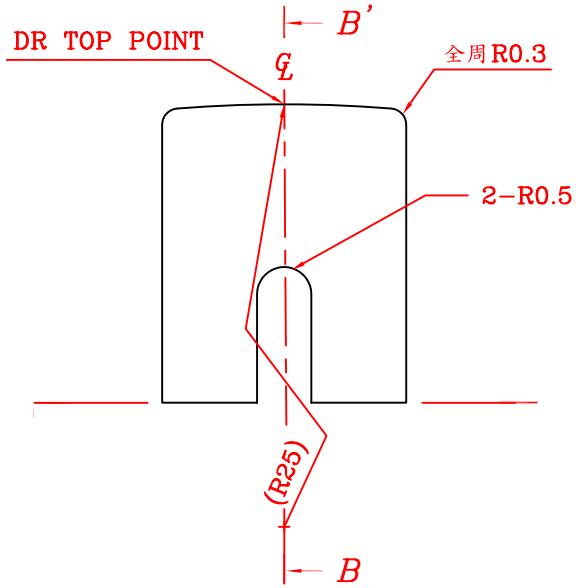

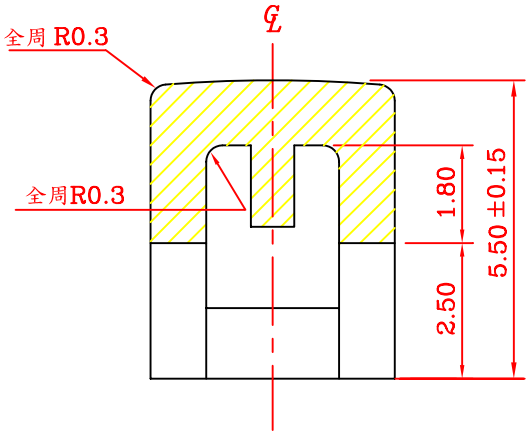

SEC B−B'

Крышка для кнопок 6x6

Точность размеров: ± 0,05 мм

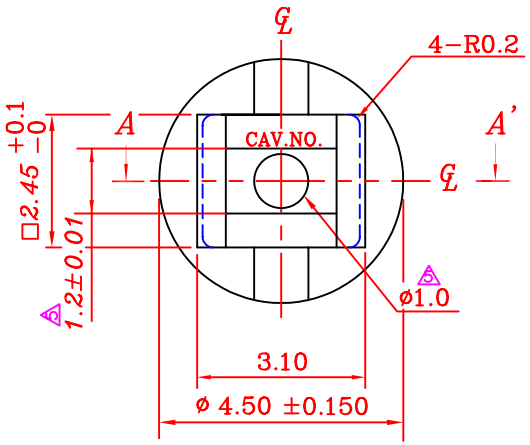

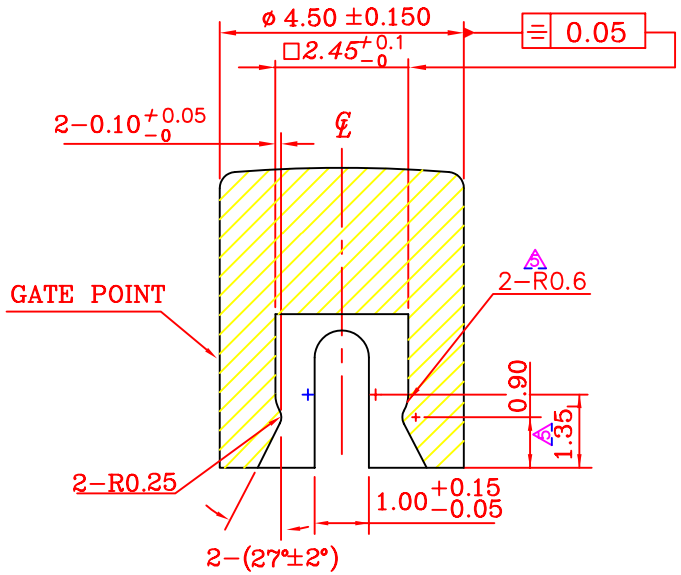

SEC A−A'

	Наим-е	Цвет		Тип
	KTSC-62	Y	(желтый)	цилиндр 6x6
		B	(голубой)	
		R	(красный)	
		I	(слоновая кость)	
		K	(черный)	
		G	(зеленый)	
		S	(оранжевый)	