R12911[01

Электрические хорактиристики:

Сопротивление конуса: A,B,C,D,W
Полное сопротивление: 100Ω
Допускаемое сопротивление: 20%
Номинальная мощность: (линейный конус B) 0.1W
(Другие свечи) 0.5W
Макс.рабочее напряжение:(линейный конус B)AC150V
(за свечами) AC100V
Шум скольжения: 80mV Max
Сопротивление изоляции: 50MΩ Min. at DC 500V
Напряжение: 20Ω Max

Механические хорактиристики:

Полный угол поворота: 220°
Вращательные усиления заглушки: 2.0 Kgf.cm Min.
Двухтактное усилие: 1.0kgf. cm Max.
Срок вращения: 10.000 циклов

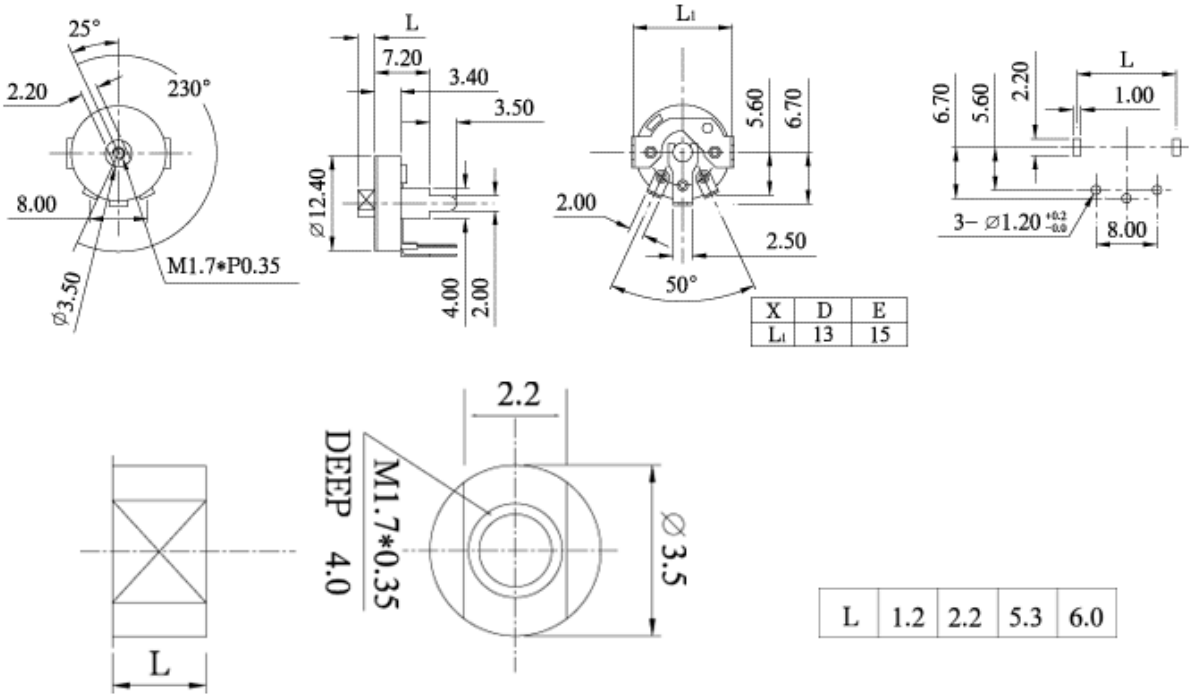

X	D	E
L1	13	15

L	1.2	2.2	5.3	6.0